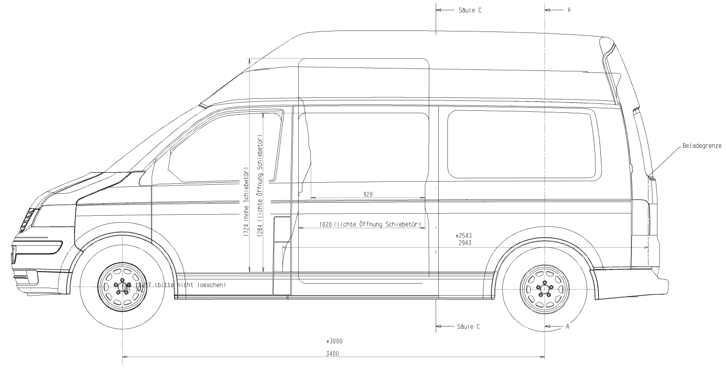

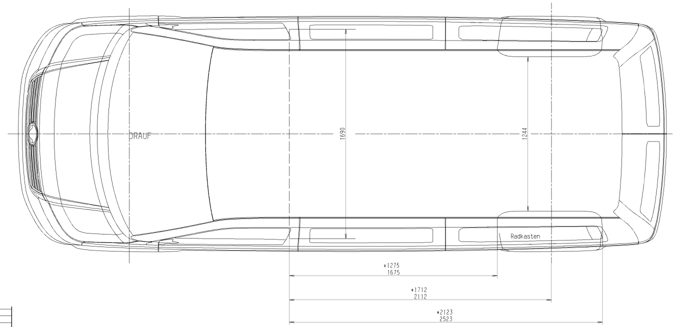

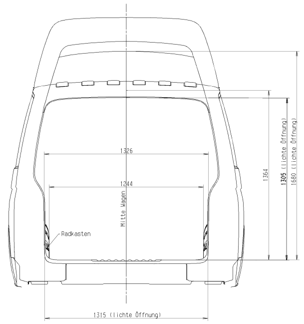

Schnitt C-C
M 1:2

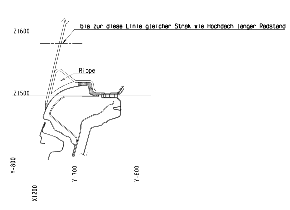

Schnitt Pl. 2524 (Saeule C)
M 1:5
nur Innenkontur gez.

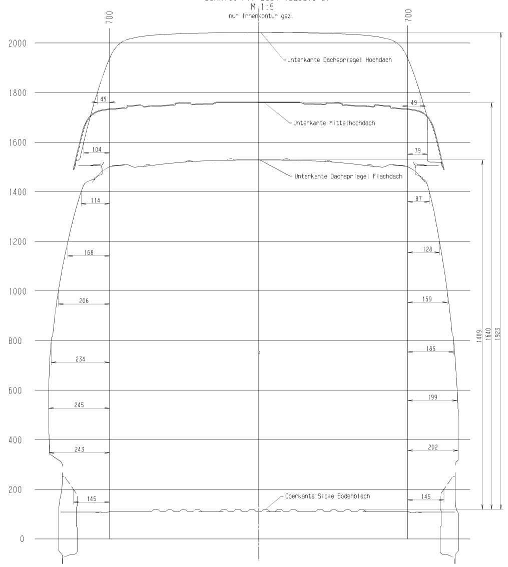

Schnitt B-B (Radhaus hinten)
M 1:5

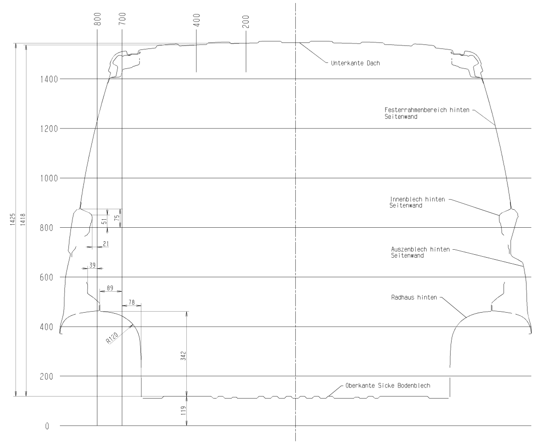

VOLKSWAGEN AG

>400 ≤ 1000		
>120 ≤ 400		
> 30 ≤ 120		
> 6 ≤ 30		
≤ 6		
Winkel Angle		
	fertig finished	roh raw

Allgemeintoleranzen fuer Nennmasze ohne Toleranz.
General tolerances for nominal dimensions without specified tolerance.

Bemerkungen/ Notes

* Gilt für Radstand 3000 mm

Schadstoffvermeidung nach/ Avoidance of hazardous substances acc. to VW 911 01

Oberflaechenrauheit Surface finish VW 137 05	Werkstueckkanten Edge finish VW 010 88

Alle Masze gelten fuer das Fertigteil einschliesslich Oberflaechenschutz.
All dimensions apply to the finished product including material surface protection.

Form FE 505.05 12.00 ( ) Bezugsmasz Ref. dim. [ ] Kontrollmasz Control dim. < > Vorrichtungsmasz Fixture dim. = Ausfallmasz Temporary dim. Pruefmasz Test dim. Pruefmasz mit Bewertung Dim. to be inspected Theoretisches Masz Basic dim. > < Werkstoff-Code Material code

Unterlagen References	Nr. No.	Feld Section	Datum Date	Geaendert Changed		Beschreibung der Aenderung und Aenderungsmitteilung Revision Record and Change data code
			14.06.01			

© VOLKSWAGEN AG behaelt sich alle Rechte vor. Das gilt insbesondere fuer Erfindungsrechte, Know-how, Urheberrechte und Namensrechte sowie fuer das Recht, diese als gewerbliche Schutzrechte anzumelden. Jede Verfuegungsbefugnis incl. Kopier- und Weitergaberecht bei uns. Genehmigung von Erstlieferung und Aenderung nach VW 011 55.
© All rights remain with VOLKSWAGEN AG. This applies especially to rights of invention, know-how, copyrights and rights to name as well as for the right to patent these as commercial protective rights. All rights of disposition, particularly for copying or distributing, reserved. Approval of first supply and changes acc. to VW 011 55. The English translation is believed to be accurate. In case of discrepancies the German version shall govern.

Typ-Pruef-Dok. Type-Appr.-Doc. | CAD-System und Verwaltungssystem-Schluessel/ CAD-System and Administration code: Catia V4

Werkstoff/ Material

Werkstoffbehandlung/ Material treatment

Halbzeug/ Semi-finished product

Ent.-Nr. Layout No.

Oberflaechenschutz Surface protection VW 137 50 Ofl-

Gewicht Weight (g) | errechnet calculated | gewogen/actual Versuch prototype | Fertigung production

EA-Nr. Eng.Proj.No.

Konst.-Verantwortg. Design Resp. — Name: Knoll — Abt. Dept.: NE-GF — Tel.: 24090 — Gez./Drawn: 14.06.01

Sicherh.-Dok. Safety Doc.

Benennung: Innenmaßzeichnung

Title

Maszstab/ Scale: 1:10, 1:2, 1:5

Teil-Nr. Part-No.: .7H0.000.011.

Format D.Size: A0+ — Blatt Sheet — von of

Jedes Teil ist mit dem Hersteller-Code nach VW 105 40 zu kennzeichnen.
Each part shall be marked with the manufacturer's code acc. to VW 105 40.